THULE OMNI-STEP Optional Electronic Set

OMNISTOR

Prod.nr. 308 812

OS 904-08
17-12-2009

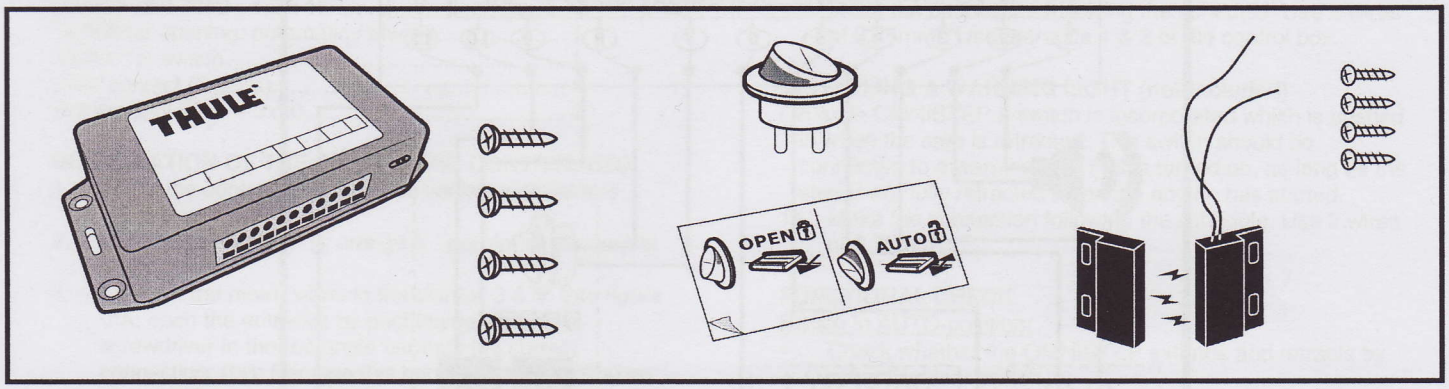

optional: 1500601767 Cable set

2.50m 1.50mm² red	*for 12V power +*
2.50m 1.50mm² black	*for 12V power -*
4.00m 0.75mm² white/grey	*for door contact*
4.00m 0.75mm² blue/yellow	*for override switch*
4.00m 0.75mm² grey	*for ignition cable*
Flat connector x2	

optional: 308200 Relay

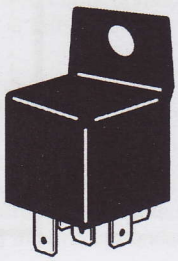

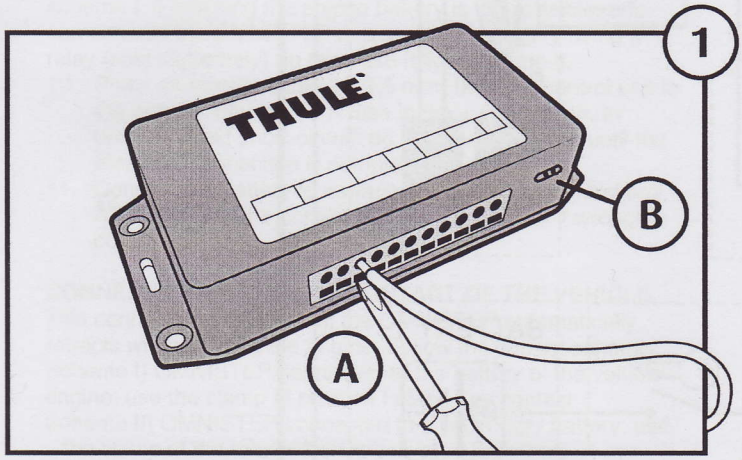

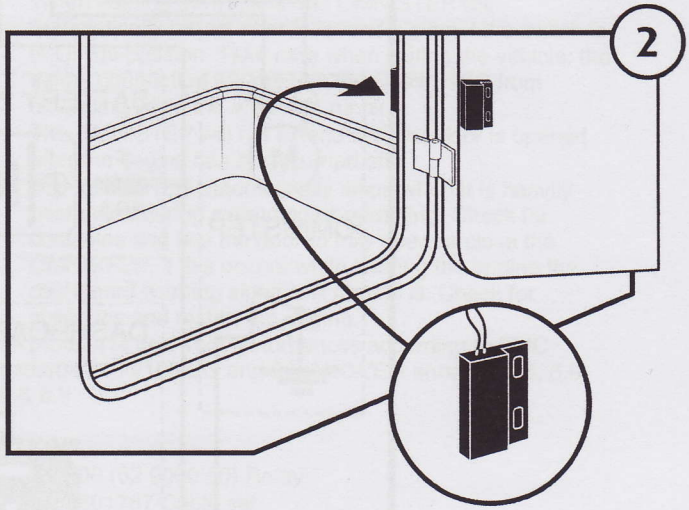

THULE NV • Kortrijkstraat 343 • BE-8930 Menen • Belgium • Phone: +32 56 52 88 99 • Fax: +32 56 51 02 05 • www.omnistor.com • info@omnistor.com

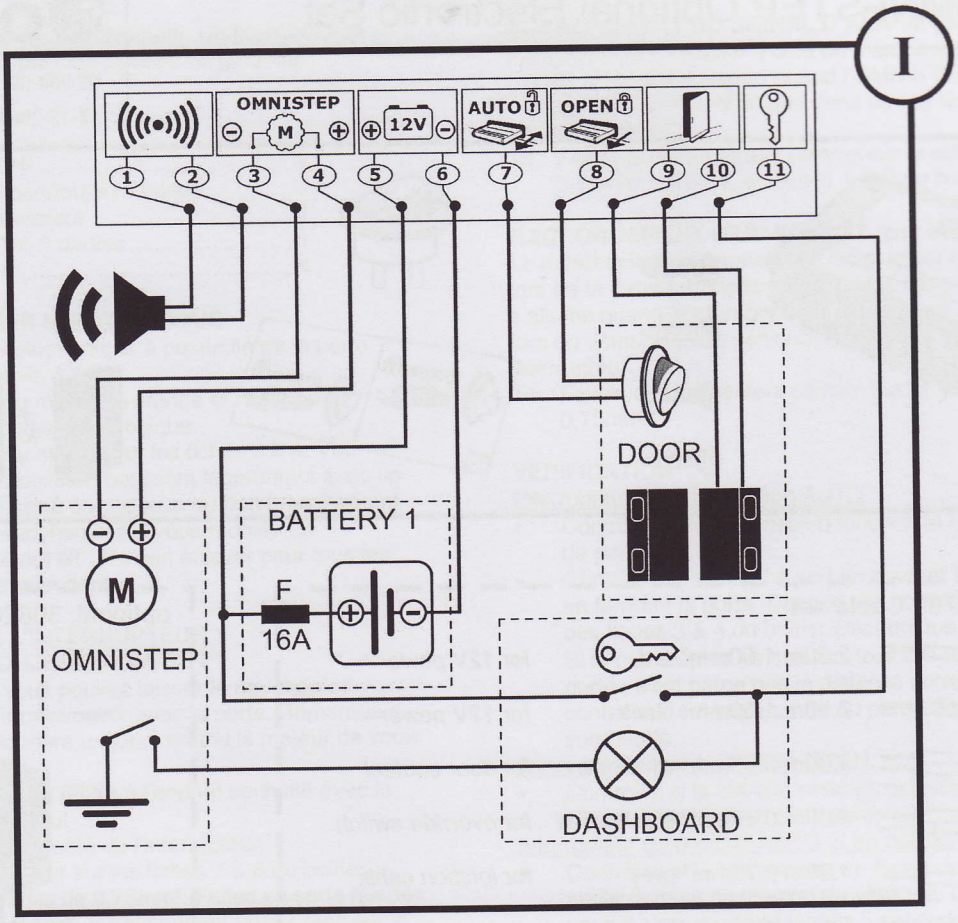
I
OMNISTEP
12V
AUTO
OPEN
1
2
3
4
5
6
7
8
9
10
11
DOOR
BATTERY 1
F
16A
M
OMNISTEP
DASHBOARD

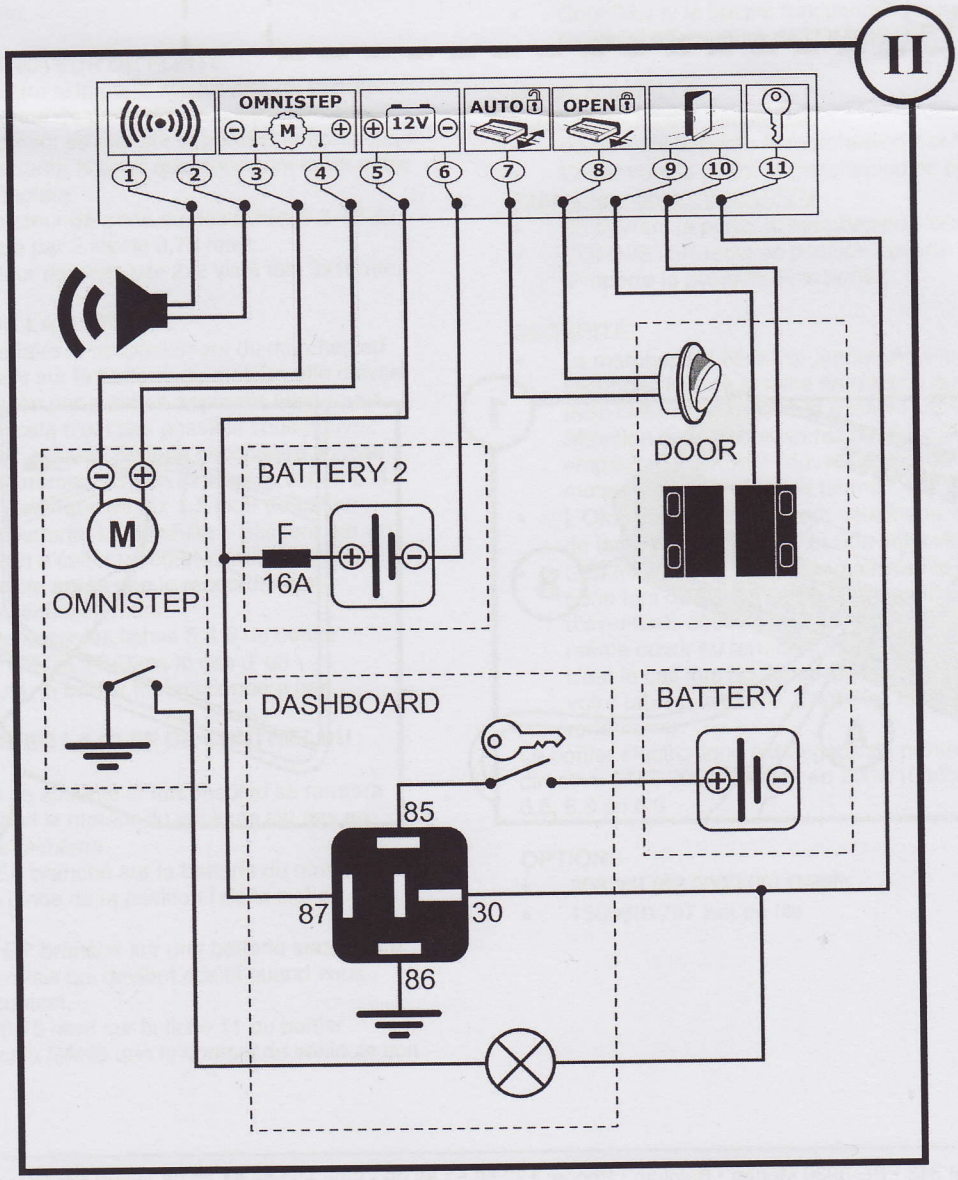
II
OMNISTEP
12V
AUTO
OPEN
1
2
3
4
5
6
7
8
9
10
11
DOOR
BATTERY 2
F
16A
M
OMNISTEP
DASHBOARD
BATTERY 1
85
87
30
86

EN

Read these instructions carefully. No guarantee will be allowed for incorrect connection.

CONTENTS

Electronic control box 1
Screws DIN 7982 - 4,2 x 16 4
Switch for opening: automatic / always 1
Sticker for switch 1
Door contact (2 parts) 1
Screws DIN 7981 – 3x10 4

INSTALLATION OF THE ELECTRONIC CONTROL BOX

1. Install the control box inside the vehicle with screws 4,2x16
2. Run the motor wires (+ orange & - purple) to the control unit.
3. Connect the motor wires to the clamps 3 & 4. See figure ①A: open the entrance by pushing gently with a screwdriver in the rectangle beneath the correct connection. ①B: Remove this bridge when installing an "OMNISTEP slide out lift". For all other OMNISTEP models: do not remove anything.

INSTALLATION OF THE SWITCH "AUTO / OPEN"

With this switch one can choose whether the OMNISTEP will always be opened, or if it will close together with the door. Note: the OMNISTEP will always close when the engine is running.

4. Install the switch (Ø 20) on the desired location, with the red side facing up.
5. Position the sticker next to the switch
6. Connect the switch with entrance 7 & 8 of the control box with 2 wires of 0.75mm². Make sure that the images on the sticker correspond with those on the control box.

INSTALLATION OF THE DOOR CONTACT

This contact senses whether the door is opened or closed.

7. Install the door contact at the hinge side of the door. See figure ②.The loose magnet attaches to the door and the contact to the doorway. Maximum 6 mm distance is allowed between magnet and contact.
8. Connect the door contact with entrance 9 & 10 of the control box, using 2 wires of 0.75 mm².
9. Fasten the magnet and contact with 2x2 screws of 3x10mm.

CONNECTION OF THE BATTERY

It is recommended that the OMNISTEP is connected to the battery of the engine of the vehicle, in order to avoid all disturbances from other appliances. In this case, follow scheme **I**. If reaching the engine battery is not possible, one can connect the OMNISTEP to a secondary battery using a relay (sold separately). In this case follow scheme **II.**

10. Place an electric cable 2 x 1,5 mm² from the control unit to the battery. Place a 16 A fuse in the + conduction. In order to avoid short-circuit: do not insert the fuse until the electrical connection is completed.
11. Connect the battery to entrances 5 & 6 of the control box. ATTENTION: The control unit will not operate if wrongly connected.

CONNECTION TO THE KEY CONTACT OF THE VEHICLE

This connection ensures that the OMNISTEP automatically retracts when starting the engine. Follow the correct scheme:
Scheme **I**) OMNISTEP connected to the battery of the vehicle engine: use the clamp of position I of the key contact
Scheme **II**) OMNISTEP connected to a secondary battery: use the clamp of the relay which is activated (becomes +) by starting the engine.

12. Connect the chosen clamp with entrance 11 of the control box. Make sure that the key contact is switched off before connecting.

INSTALLING AN ALARM BUZZER (not included)

It is possible to install an alarm buzzer in the proximity of the step that gives a warning noise when the step is moving and when the ignition key is used. Exclusively suitable for 12V DC buzzer.

13. Make the connection following the schedule. Use 2 wires of 0.75mm². Use entrance 1 & 2 of the control box.

INSTALLING A WARNING LIGHT (not included)

On each OMNISTEP a switch is incorporated which is pushed in when the step is retracted. This switch should be connected to a warning light that is turned on, as long as the step is not fully retracted when the engine has started.

14. Make the connection following the schedule. Use 2 wires of 0.75mm².

FUNCTIONAL CHECK

Switch in AUTO-position:

- Check whether the OMNISTEP extends and retracts by using the door switch.
- Check whether the OMNISTEP extends by opening the door and retracts by closing the door. In case the reverse occurs, change the wires from clamps 3 & 4 of the control unit.
- If the OMNISTEP does not always follow the movement of the door, either the distance between door contact and magnet is incorrect or the motor is temporarily overheated.

Switch in OPEN-position:

- Check whether the step stays in its open position, disregarding the door position.

Switch in both positions:

- Check whether the step retracts within 5 seconds upon using the key contact, of after starting the engine. Check if the warning lamp lightens during these 5 seconds, and stops afterwards.
- Check if the alarm sound works during each movement of the OMNISTEP.

USAGE

Switch in AUTO-position:

- Open the door → the OMNISTEP extends
- Close the door → the OMNISTEP retracts

Switch in OPEN-position:

- Open the door → the OMNISTEP extends
- The OMNISTEP remains extended, regardless of the door position

SAFETY

- When starting the vehicle, the OMNISTEP will automatically retract after 5 seconds, even if the switch is in OPEN-position. Take care when exiting the vehicle: the safety connection will prevent the OMNISTEP from extending while the engine is running.
- The OMNISTEP will not extend until the door is opened after the engine has been turned off.
- The OMNISTEP automatically stops when it is heavily obstructed during extending or retracting. Check for obstacles and use the door to fully open or close the OMNISTEP. If this occurs while starting the engine the dashboard warning signal will remain lit. Check for obstacles and restart the engine.

This product is free from disturbances according to EMC-standards 2004/108/EG and 2004/104/EG annex 1: 6.5, 6.6, 6.8 & 6.9

OPTIONS

- 308200 (62 0000 00) Relay
- 1500601767 Cable set

D Lesen Sie die Anleitung sorgfältig durch, da der Garantieanspruch bei unsachgemäßer Montage erlischt.

INHALT SET

Schaltkasten..... 1
Schrauben DIN 7982 - 4,2 x 16..... 4
Schalter Automatik/Dauerhaft ausgefahren..... 1
Aufkleber für Schalter..... 1
Türschalter zweiteilig..... 1
Schrauben DIN 7981 – 3x10..... 4

ANSCHLUSS DES SCHALTKASTENS

1. Montieren Sie den Schaltkasten in der Nähe der Tür mit den Schrauben 4.2x16.
2. Führen Sie die Kabel des Trittstufenmotors (orange und violett) zum Schaltkasten.
3. Schließen Sie die Kabel des Motors an den Klemmen 3 & 4 an. Figur ①A: Drücken Sie mit einem Schraubenzieher auf das Rechteck unter der Kabelöffnung zum Einführen des Kabels. Figur ①B: Entfernen Sie diese Verbindung wenn Sie eine "OMNISTEP slide out lift" installieren. Nicht entfernen bei anderen Modellen.

ANSCHLUSS DES SCHALTERS "AUTOMATISCH/Dauerhaft ausgefahren"

Mit diesem Schalter wählen Sie ob die Trittstufe immer geöffnet ist oder sich zusammen mit der Tür öffnet und schließt. NB: Die OMNISTEP fährt immer bei laufendem Motor ein.

4. Montieren Sie den Schalter (Ø20) mit der roten Seite nach oben auf dem gewünschten Ort.
5. Kleben Sie den Aufkleber gut sichtbar neben den Schalter.
6. Verbinden Sie den Schalter mit Eingang 7 & 8 des Schalterkastens mit 2 x 0,75mm² Kabel. Vergewissern Sie sich das die Zeichnungen auf dem Aufkleber übereinstimmen mit der Markierung auf dem Schalterkasten.

ANSCHLUSS DES TÜRSCHALTERS

Der Schalter registriert ob der Tür offen oder zu ist.

7. Montieren Sie den Türschalter an der Scharnierseite am Türrahmen. Figur ②. Der Magnet wird auf der Tür befestigt. Zwischen Kontakt und Magnet nur maximal 6mm Abstand bei geschlossener Tür, sonst unterfüttern!.
8. Verbinden Sie den Türschalter mit den Klemmen 9 & 10 des Schaltkastens mit 2 Kabeln á 0,75 mm².
9. Befestigen Sie den Türschalter mit Schrauben 3 x 10mm.

ANSCHLUSS DER BATTERIE

Damit die elektronische Steuerung nicht von anderen Elektrogeräten gestört wird, schließen Sie die OMNISTEP an der Batterie des Fahrzeugmotors an. Folgen Sie das Schema **I**. Alternativ kann die Trittstufe mit einem Relais angeschlossen an der Aufbaubatterie angeschlossen werden. Folgen Sie das Schema **II**.

10. Führen Sie ein elektrisches Kabel 2 x 1,5 mm² vom Schaltkasten zur Batterie. Führen Sie die + Leitung über eine 16 A Sicherung. Um einen Kurzschluss zu vermeiden, stecken Sie die Sicherung erst nach Vollendung der Elektro-Installation.
11. Schließen Sie die Batterie an den Klemmen 5 & 6 des Schaltkastens an. ACHTUNG: Bei falscher Polung funktioniert der Schaltkasten nicht !

SICHERHEITSANSCHLUSS AM ZÜNDSCHLOSS DES FAHRZEUGES

Bei diesem Anschluss wird die Trittstufe beim Anlassen des Fahrzeugmotors automatisch eingezogen. Folgen Sie das richtige Schema:

Schema **I**) OMNISTEP angeschlossen an Fahrzeugbatterie : Nutzen Sie die Klemme des Schalterstellung I des Zündschlosses.

Schema **II**) OMNISTEP angeschlossen an der Aufbau-Batterie + Relais: Suchen Sie eine Klemme, mit durch das Zündschloss geschaltetem PLUS .

12. Verbinden Sie diese Klemme durch ein Kabel 0,75 mm² mit der Klemme 11 des Schaltkastens. Achten Sie darauf, dass die Zündung ausgeschaltet ist.

ANSCHLUSS EINER ALARMKLINGEL (optional)

An der Trittstufe kann ein Alarm installiert worden mit einem Warnsignal für Bewegung der Trittstufe und wann das Zündschloss in Gebrauch ist. Benützen Sie ausschließlich einen 12V DC Buzzer.

13. Führen Sie den Anschluss wie auf dem Schaltplan mit 2 0,75mm² Drähte durch. Verwenden Sie Eingang 1 & 2 des Schalterkastens.

ANSCHLUSS WARNUNGSLAMPE (optional)

An der Trittstufe ist ein Schalter der beim vollständigen Einfahren der Stufe eingedrückt wird. Dieser Schalter muss mit einer Warnlampe im Sichtbereich des Fahrers oder einem akustischem Warnsigmal verbunden werden, die beim Starten des Fahrzeuges signalisiert , dass die Stufe noch ausgefahren ist.

14. Verbinden Sie wie angegeben auf der Schema mit 2 x 0,75mm² Kabel.

KONTROLLE

Schalter in AUTO-Position:

- Kontrollieren Sie, ob die Stufe bei Betätigung des Türkontaktes aus- und einfährt.
- Kontrollieren Sie, ob die Stufe beim Öffnen der Tür ausfährt und beim Schließen wieder einfährt. Falls das Gegenteil passiert, wechseln Sie die Kabel 3 & 4 des Schaltkastens.
- Wenn die Trittstufe nicht immer die Bewegung des Türes folgt; ist der Abstand zwischen Magnet und Türkontakt nicht korrekt oder ist der Motor überhitzt.

Schalter in OPEN-Position:

- Kontrollieren Sie, ob die Stufe bleibt in seine geöffnete Position, unabhängig von der Position der Tür.

Schalter in OPEN- und in AUTO-Position:

- Kontrollieren Sie, ob die Stufe innerhalb 5 Sekunden nach dem Anschalten des Fahrzeuges einfährt. Kontrollieren Sie während dieser 5 Sekunden, ob die Warnlampe funktioniert.
- Kontrollieren Sie ob der Buzzer funktioniert während des Ein – und Ausfahrens der OMNISTEP.

GEBRAUCH

Schalter in AUTO-Position:

- Beim Öffnen der Tür: die Stufe fährt aus.
- Beim Schließen der Tür: die Stufe klappt ein.

Schalter in OPEN-Position:

- Beim Öffnen der Tür: die Stufe fährt aus.
- Die OMNISTEP bleibt in seine geöffnete Position, unabhängig von der Position der Tür.

SICHERHEIT

Auch mit dem Schalter in OPEN-Position, klappt die Stufe beim Starten des Fahrzeuges automatisch ein. Achtung beim aussteigen: der Sicherheitsanschluss verhindert, dass die Stufe bei laufendem Motor ausfährt.

- Die OMNISTEP funktioniert nur wenn die Tür geöffnet ist und der Fahrzeugmotor außer Betrieb ist..
- Die OMNISTEP stoppt automatisch wenn sie beim öffnen oder schließen behindert wird . Kontrollieren Sie auf Hindernisse und nutzen Sie die Tür um die OMNISTEP ganz zu öffnen oder zu schließen. Wenn die Blockierung beim Motorstart auftritt brennt die Signallampe auf dem Instrumentenbrett. Kontrollieren Sie auf Hindernisse und starten Sie dem Motor neu.

Der Schaltkasten ist störungsfrei nach den EMC-Direktiven 2004/108/EG & 2004/104/EG Annex 1 : 6.5, 6.6, 6.8 & 6.9

SONDERZUBEHÖR

- 308200 (62 0000 00) Relais
- 1500601767 Kabelset